DS15-545WH1

NEOMOUNTS DS15-545WH1 SUPPORT POUR

CARACTÉRISTIQUES

GÉNÉRAL

Taille de l'écran min.*	4.7 inch
Taille de l'écran max.*	12.9 inch
Poids min.	0 kg (par écran)
Poids max.	1 kg (par écran)
Écrans	1
Support de bureau	Pince

FONCTIONNALITÉ

Type	Mouvement complet
Réglage de la hauteur	40 cm
Réglage de la profondeur	38 cm
Inclinaison (degrés)	270°
Pivotement (degrés)	104°
Rotation (degrés)	360°
Hauteur	62,5 cm
Largeur	6,4 cm
Profondeur	21 cm

INFORMATIONS

Couleur	Blanc
Matériau principal	Acier
Garantie	5 ans
EAN code	8717371441524

*Remarque : Les tailles en pouces indiquées ne sont qu'une indication et sont combinées avec le poids maximum et les dimensions VESA. Par contre, le poids maximum et les dimensions VESA sont des limitations à ne pas dépasser.

Neomounts DS15-545WH1 Support pour tablette à pince pour bureau - 4.7-12.9" - universel - orientable - blanc

Le Neomounts DS15-545WH1 est un support universel pour tablettes de 4,7" à 12,9" avec une capacité de poids de 1 kg. Le support pour tablette dispose de 3 points de pivotement et est idéal pour les appels vidéo en mains libres, pour regarder un film, pour jouer à un jeu ou pour utiliser une tablette comme second écran.

L'articulation à rotule intégrée permet au support de pivoter sur 360° et de passer ainsi de la position portrait à la position paysage. En outre, les options d'inclinaison (270°) et de pivotement (104°) permettent au support de s'adapter à l'angle de vision idéal. Des coussinets en caoutchouc souple protègent votre appareil contre les rayures et la base solide, dotée de coussinets en silicone antidérapants, assure un positionnement solide de votre appareil.

Neomounts®

DS15-545WH1 NEOMOUNTS DS15-545WH1 SUPPORT POUR

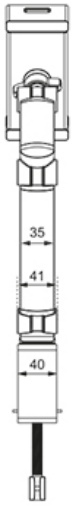

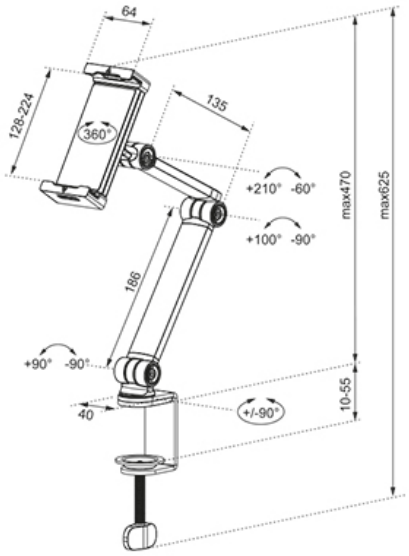

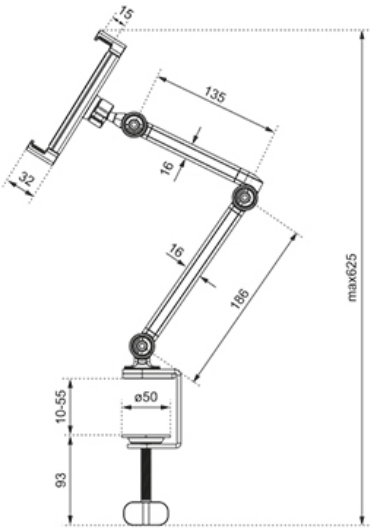

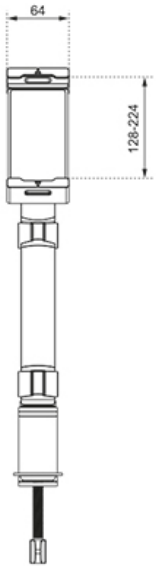

Neomounts

Measuring unit: mm