FL50S-825WH1

NEOMOUNTS FL50S-825WH1 SUPPORT AU SOL

CARACTÉRISTIQUES

GÉNÉRAL

Taille de l'écran min.*	37 inch
Taille de l'écran max.*	75 inch
Poids min.	0 kg (par écran)
Poids max.	70 kg (par écran)
Écrans	1
VESA minimum	100x100 mm
VESA maximum	600x400 mm

FONCTIONNALITÉ

Type	Fixé
Réglage de la hauteur	104-157 cm
Verrouillable	Verrouillable - Cadenas non inclus
Inclinaison (degrés)	+0°, -5°
Hauteur	175 cm
Largeur	90,3 cm
Profondeur	70,2 cm
Type de réglage	Manuel

INFORMATIONS

Série	MOVE Up
Couleur	Blanc
Matériau principal	Acier
Garantie	5 ans
Certification	TÜV
EAN code	8717371449667

*Remarque : Les tailles en pouces indiquées ne sont qu'une indication et sont combinées avec le poids maximum et les dimensions VESA. Par contre, le poids maximum et les dimensions VESA sont des limitations à ne pas dépasser.

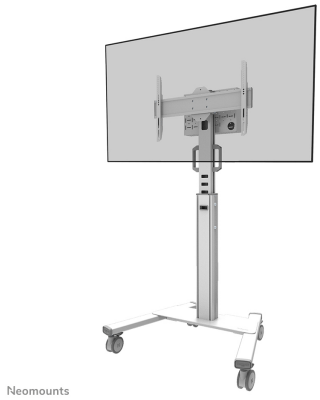

Neomounts MOVE Up FL50S-825WH1 Support au sol mobile écran 37-75" - max 70 kg - manuel h104-157 cm - VESA 100x100-600x400 - verrouillable (cadenas non inclus) - TÜV - kit vidéobar disponible en option - blanc

Le Neomounts FL50S-825WH1 MOVE Up est un support au sol mobile pour les écrans plats jusqu'à 75" avec une capacité de poids maximale de 70 kg. Ce chariot est réglable manuellement en hauteur (104-157 cm), ainsi que le haut du support. Un compartiment pour le matériel, verrouillable et ventilé, avec ouverture pour les câbles est inclus, et optionnel pour l'installation (en portrait et en paysage).

Le chariot MOVE Up est doté de poignées pratiques et de quatre solides roues pivotantes de 10 cm à double blocage qui vous permettent de déplacer et d'utiliser le support de sol où vous le souhaitez. Grâce aux grandes roues pivotantes, les seuils ou les tapis ne posent aucun problème au FL50S-825WH1. L'astucieux système interne de gestion des câbles comporte plusieurs entrées et sorties pour une utilisation flexible (en haut, au milieu, là où est placé le lecteur multimédia, et en bas du chariot) et permet de dissimuler et d'acheminer les câbles du chariot à l'écran. Le support de sol est doté d'un support pratique de gestion des câbles à l'arrière, pour un déplacement facile et sûr. De plus, au bas du chariot, un espace avec des trous d'attache est disponible pour installer une multiprise. Le FL50S-825BL1 est emballé de manière compacte pour un transport et un stockage optimisé.

Le kit vidéobar et multimédia AFLS-825WH1 est disponible en option et permet d'installer sur le chariot une étagère séparée pour les caméras et les appareils multimédia. Le kit comprend un adaptateur pour le Rally Bar (Mini) de Logitech. De plus, l'étagère multimédia est adaptée à l'installation, entre autres, du Logitech Tap.

Les kits videobar et multimédia universels AFLS-825WH1 et AV1-825BL sont disponibles en option et permettent l'installation d'un plateau de caméra et d'un plateau multimédia séparés sur le chariot. Les kits comprennent un adaptateur pour la Logitech Rally Bar (Mini) ou la Bose Professional VB-S/VB1 respectivement. Le kit de blocage du frein pour deux roues ABL-875, très pratique, est également disponible pour éviter tout mouvement indésirable.

Neomounts®

FL50S-825WH1 NEOMOUNTS FL50S-825WH1 SUPPORT AU SOL

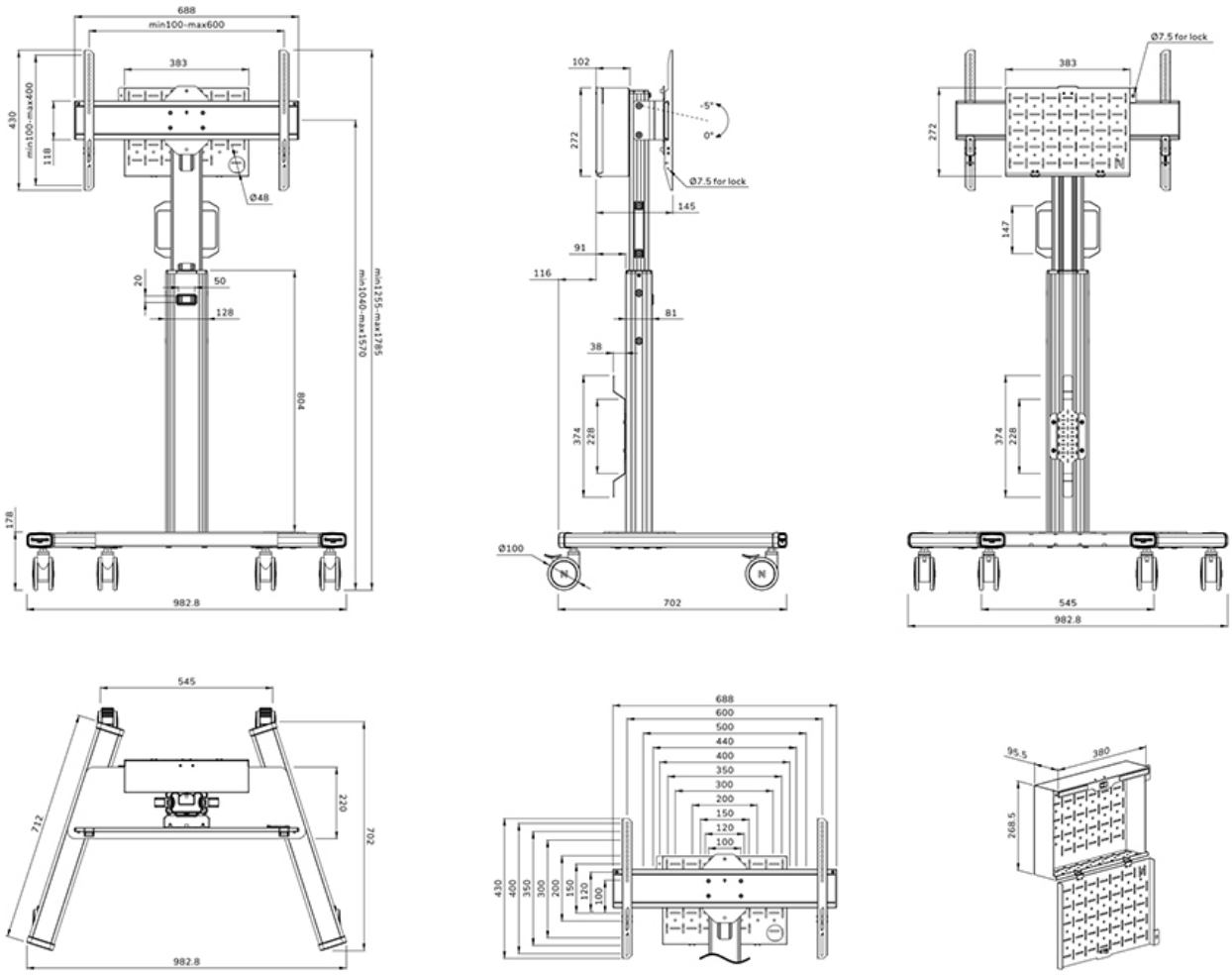

Neomounts

Measuring unit: mm