PLASMA-M2500BLACK NEOMOUNTS PLASMA-M2500BLACK CHARIOT

CARACTÉRISTIQUES

GÉNÉRAL

Taille de l'écran min.*	42 inch
Taille de l'écran max.*	100 inch
Poids max.	150 kg (par écran)
Écrans	1
VESA minimum	300x200 mm
VESA maximum	800x600 mm

FONCTIONNALITÉ

Réglage de la hauteur	111-161 cm
Verrouillable	Verrouillable - Cadenas non inclus
Largeur	104 cm
Profondeur	74 cm
Type de réglage	Motorisé

INFORMATIONS

Couleur	Noir
Matériau principal	Acier
Garantie	5 ans
EAN code	8717371445904

*Remarque : Les tailles en pouces indiquées ne sont qu'une indication et sont combinées avec le poids maximum et les dimensions VESA. Par contre, le poids maximum et les dimensions VESA sont des limitations à ne pas dépasser.

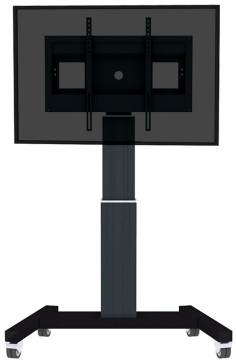

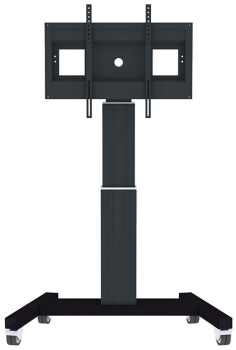

Neomounts PLASMA-M2500BLACK Chariot pour écran 42-100" - max 150 kg - motorisé h111-161 cm - VESA 300x200-800x600 - verrouillable (cadenas non inclus) - noir

Avec le support sur pied motorisé de Neomounts PLASMA-M2500BLACK pour grand écran, vous pouvez ajuster la hauteur automatiquement de l'écran par rapport au sol.

Obtenez le positionnement optimal tant pour la position debout que assis, pour n'importe quelle application, et à n'importe quel emplacement. Parfait à utiliser dans une salle de classe, de réunion, de présentation ou un hall d'accueil.

Le PLASMA-M2500BLACK convient pour des écransde 42 à 100" et pour un poids maximum de 150 kgs. Le chariot est compatible avec les normes VESA allant de 300x200 à 600x800 mm. Derrière l'écran est un espace de 6 cm de profondeur est disponible pour monter un media Player ou un mini-PC. Les câbles peuvent être rangés à l'arrière du support.

Déplacez facilement ce chariot entre les portes grâce à la qualité de ses roues Ce support électrique mobile est automatiquement réglable sur une hauteur de 50 cm via une télécommande. Entre le sol et le centre de l'écran, vous pouvez faire un réglage entre 111 et 161 cm. Le chariot est équipé de quatre solides roues pivotantes, dont les deux roues avant sont équipées d'un frein.

Le Neomounts PLASMA-M2500BLACK de couleur noire RAL 9005 est un excellent choix de support pour soit avoir un gain de place ou soit le montage mural, au plafond ou sur un bureau n'est pas possible.

Tous les éléments d'installations sont inclus avec le produit.

PLASMA-M2500BLACK NEOMOUNTS PLASMA-M2500BLACK CHARIOT

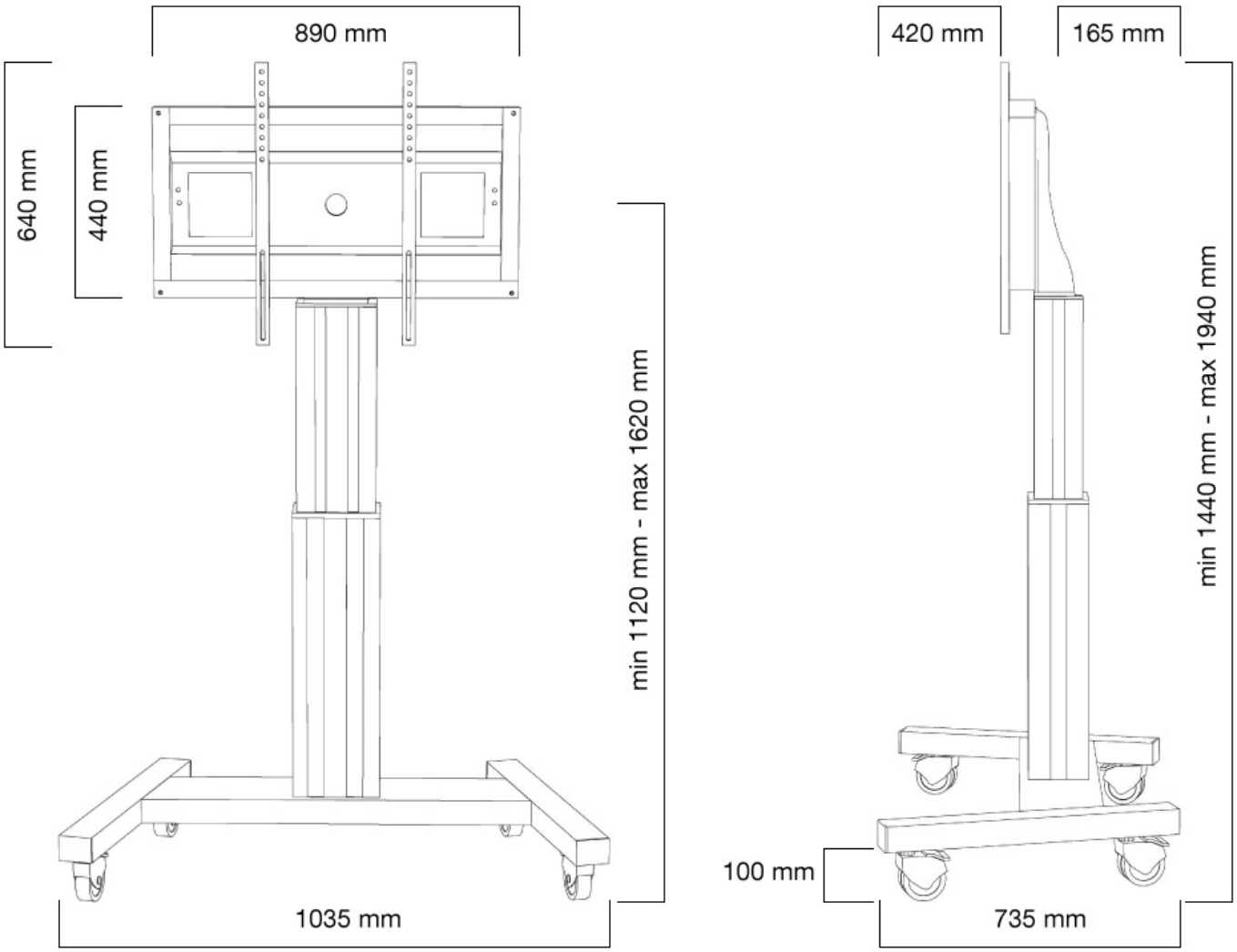

Neomounts B.V. | Wateringweg 62 | 2031 EJ Haarlem | The Netherlands | +31(0)23-5478888 | info@neomounts.com | www.neomounts.com
Chamber of Commerce 37076185 | VAT NL805154383B01 | BIC RABONL2U | IBAN NL51RABO0375403299