WL35-550BL18

NEOMOUNTS WL35-550BL18 SUPPORT POUR

CARACTÉRISTIQUES

GÉNÉRAL

Taille de l'écran min.*	43 inch
Taille de l'écran max.*	86 inch
Poids max.	60 kg (par écran)
Écrans	1
VESA minimum	100x100 mm
VESA maximum	800x400 mm
Distance au mur	3,3 cm

FONCTIONNALITÉ

Type	Inclinaison
Verrouillable	Non verrouillable
Inclinaison (degrés)	12°
Hauteur	42,5 cm
Largeur	93,5 cm
Profondeur	3,3 cm
Type de réglage	Manuel

INFORMATIONS

Série	LEVEL 550
Couleur	Noir
Matériau principal	Acier
Garantie	5 ans
EAN code	8717371448752

*Remarque : Les tailles en pouces indiquées ne sont qu'une indication et sont combinées avec le poids maximum et les dimensions VESA. Par contre, le poids maximum et les dimensions VESA sont des limitations à ne pas dépasser.

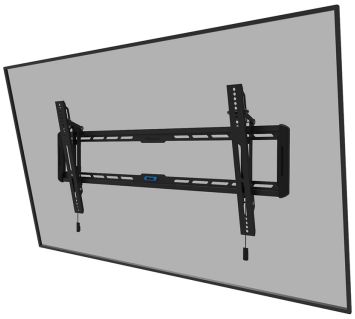

Neomounts LEVEL-550 WL35-550BL18 Support mural inclinable pour écran 43-86" - max 60 kg - VESA 100x100-800x400 - p3,3 cm - Modèle à installation facile - noir

Le Neomounts WL35-550BL18 LEVEL est un support mural inclinable pour écrans plats allant jusqu'à 86" avec une capacité de poids maximale de 60 kg. La technologie d'inclinaison polyvalente (12°) vous permet de créer l'angle de vision optimal.

Le LEVEL-550 support mural a une profondeur de 3,3 cm et convient aux écrans conformes au modèle de trous VESA 100x100 à 800x400 mm.

Le WL35-550BL18 est doté d'un astucieux système pull & release magnétique, qui vous permet de fixer le téléviseur en un clin d'œil et de sécuriser le téléviseur de manière sûre et solide. De plus, les sangles de traction et de libération peuvent être facilement cachées derrière l'écran en cliquant sur l'aimant sur le support. Le niveau à bulle intégré assure une installation facile du support.

Neomounts®

WL35-550BL18 **NEOMOUNTS WL35-550BL18 SUPPORT POUR**

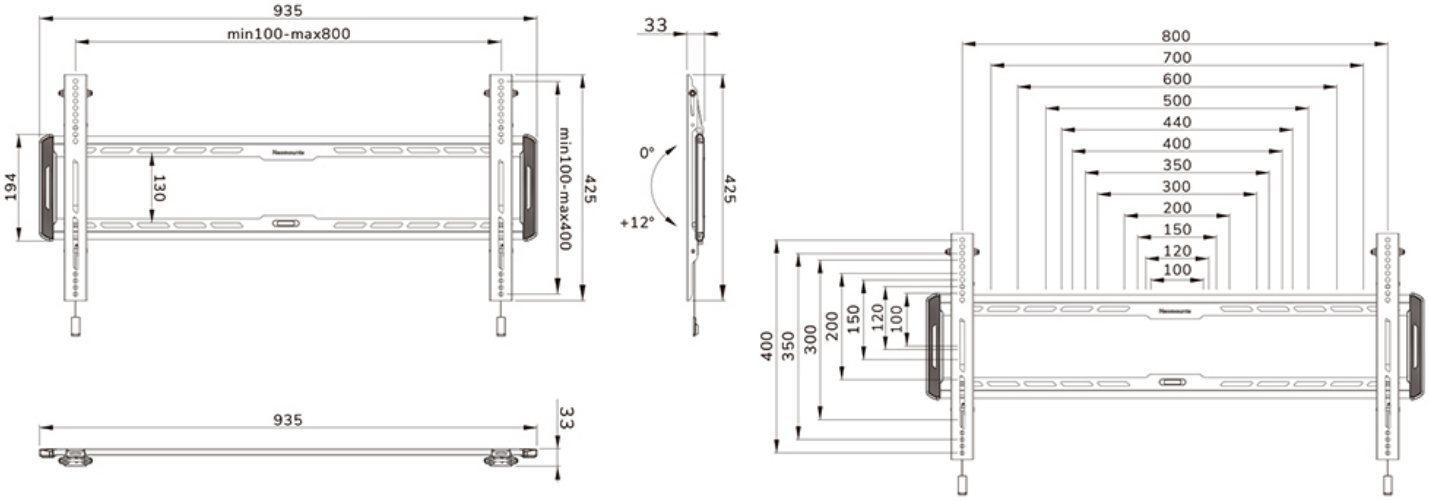

Neomounts

Measuring unit: mm