WL40-540BL12

CARACTÉRISTIQUES

GÉNÉRAL

Taille de l'écran min.*	32 inch
Taille de l'écran max.*	55 inch
Poids max.	35 kg (par écran)
Écrans	1
VESA minimum	100x100 mm
VESA maximum	200x200 mm
Distance au mur	4,6-30,8 cm

FONCTIONNALITÉ

Type	Mouvement complet Inclinaison Tourner
Verrouillable	Non verrouillable
Inclinaison (degrés)	+12°, -2°
Pivotement (degrés)	30°
Rotation (degrés)	+3°, -3°
Hauteur	22 cm
Largeur	22 cm
Profondeur	4,6 cm

INFORMATIONS

Série	LEVEL 550
Couleur	Noir
Matériau principal	Acier
Garantie	5 ans
EAN code	8717371448691

*Remarque : Les tailles en pouces indiquées ne sont qu'une indication et sont combinées avec le poids maximum et les dimensions VESA. Par contre, le poids maximum et les dimensions VESA sont des limitations à ne pas dépasser.

NEOMOUNTS WL40-540BL12 SUPPORT POUR

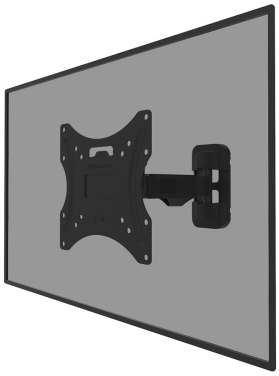

Neomounts LEVEL-550 WL40-540BL12 Support mural pour écran 32-55" - à orientable - max 35 kg - VESA 100x100-200x200 - p4,6-30,8 cm - Modèle à installation facile - noir

Le Neomounts WL40-540BL12 LEVEL est un support mural orientable pour écrans plats allant jusqu'à 55" avec une capacité de poids maximale de 35 kg. La technologie polyvalente d'inclinaison (14°) et de pivot (30°) vous permet de créer l'angle de vision optimal. Le support peut être nivelé pour une installation parfaite.

Le LEVEL-550 support mural a une profondeur de 4,6-30,8 cm et convient aux écrans conformes au modèle de trous VESA 100x100 à 200x200 mm.

Le WL40-540BL12 est doté d'un système Easy-release, qui vous permet de fixer le téléviseur en un clin d'œil. Le support est équipé d'un système de gestion des câbles, pour sécuriser les câbles lâches à l'arrière de l'écran.

WL40-540BL12 NEOMOUNTS WL40-540BL12 SUPPORT POUR

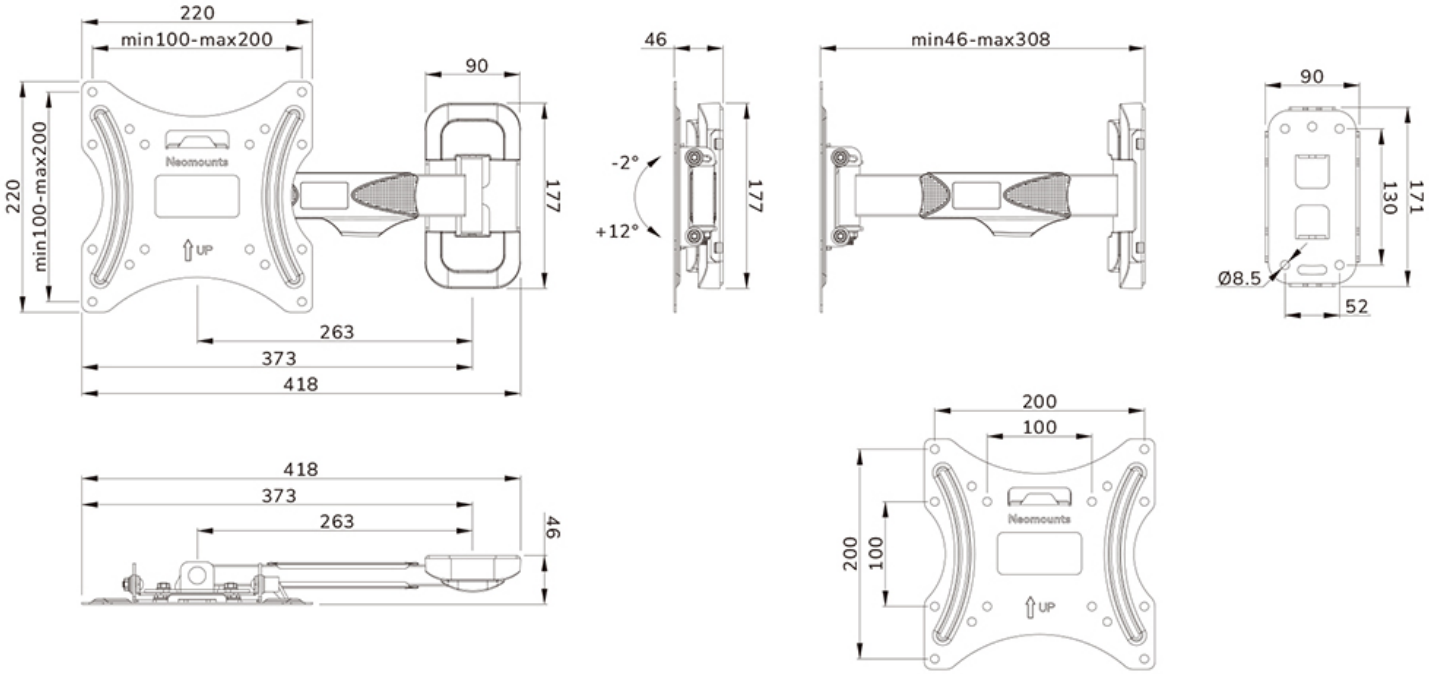

Neomounts

Measuring unit: mm