# WL40S-850BL12

# NEOMOUNTS WL40S-850BL12 SUPPORT POUR

## CARACTÉRISTIQUES

**GÉNÉRAL**

| | |
|---|---|
| Taille de l'écran min.* | 32 inch |
| Taille de l'écran max.* | 55 inch |
| Poids max. | 40 kg (par écran) |
| Écrans | 1 |
| VESA minimum | 100x100 mm |
| VESA maximum | 200x200 mm |
| Distance au mur | 4,7-55,5 cm |

**FONCTIONNALITÉ**

| | |
|---|---|
| Type | Mouvement complet<br>Inclinaison<br>Tourner |
| Verrouillable | Non verrouillable |
| Inclinaison (degrés) | +12°, -2° |
| Pivotement (degrés) | 60° |
| Rotation (degrés) | +3°, -3° |
| Hauteur | 27,1 cm |
| Largeur | 25,2 cm |
| Profondeur | 4,7 cm |

**INFORMATIONS**

| | |
|---|---|
| Série | LEVEL 850 |
| Couleur | Noir |
| Matériau principal | Acier |
| Garantie | 5 ans |
| EAN code | 8717371448790 |

*Remarque : Les tailles en pouces indiquées ne sont qu'une indication et sont combinées avec le poids maximum et les dimensions VESA. Par contre, le poids maximum et les dimensions VESA sont des limitations à ne pas dépasser.

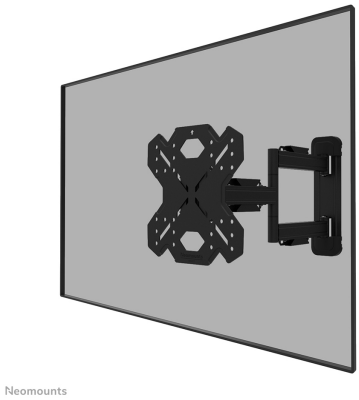


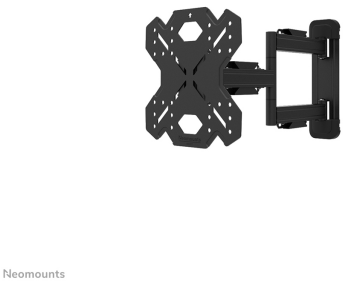


**Neomounts LEVEL-850 WL40S-850BL12 Support mural pour écran 32-55" - à orientable - max 40 kg - VESA 100x100-200x200 - p4,7-55,5 cm - ajustement du niveau - Modèle à installation rapide - gabarit de fixation inclus - noir**

Le Neomounts WL40S-850BL12 LEVEL est un support mural orientable pour écrans plats allant jusqu'à 55" avec une capacité de poids maximale de 40 kg. La technologie polyvalente d'inclinaison (14°) et de pivotement (60°) vous permet de créer l'angle de vision optimal. Le support peut être nivelé pour une installation parfaite.

Le LEVEL-850 support mural a une profondeur de 4,7-55,5 cm et convient aux écrans conformes au modèle de trous VESA de 100x100 à 200x200mm.

Le WL40S-850BL12 est doté d'un système Easy-release, qui vous permet de fixer le téléviseur en un clin d'œil. Un outil de niveau à bulle séparé est inclus avec le support mural, ainsi qu'un gabarit de fixation, pour assurer une installation facile du support. Le support est équipé d'un système de gestion des câbles en acier de haute qualité, pour sécuriser les câbles lâches à l'arrière de l'écran.

Neomounts®

## WL40S-850BL12

## NEOMOUNTS WL40S-850BL12 SUPPORT POUR

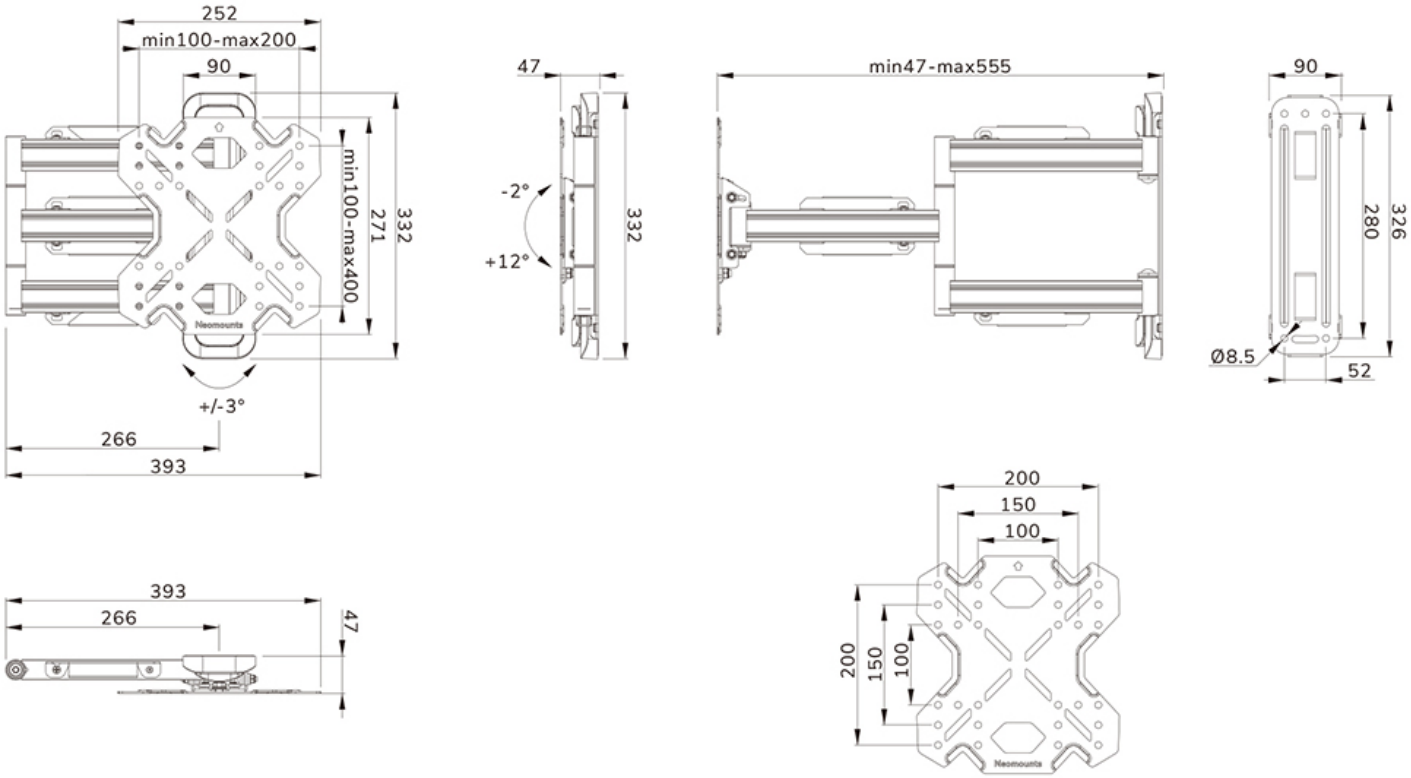


Neomounts

Measuring unit: mm