DS70-750BL2

NEOMOUNTS DS70-750BL2 SUPPORT D'ÉCRAN

CARACTÉRISTIQUES

GÉNÉRAL

Taille de l'écran min.*	17 inch
Taille de l'écran max.*	27 inch
Poids min.	2 kg (par écran)
Poids max.	7 kg (par écran)
Écrans	2
VESA minimum	75x75 mm
VESA maximum	100x100 mm
Support de bureau	Oeillet Pince

FONCTIONNALITÉ

Type	Mouvement complet
Réglage de la hauteur	7,3-48,1 cm
Réglage de la largeur	0-82,5 cm
Réglage de la profondeur	0-37,8 cm
Inclinaison (degrés)	+45°, -45°
Pivotement (degrés)	+90°, -90°
Rotation (degrés)	+180°, -180°
Hauteur	67,9 cm
Largeur	82,5 cm
Profondeur	44 cm
Type de réglage	Ressort à gaz

INFORMATIONS

Couleur	Noir
Matériau principal	Acier
Garantie	5 ans
EAN code	8717371449209

*Remarque : Les tailles en pouces indiquées ne sont qu'une indication et sont combinées avec le poids maximum et les dimensions VESA. Par contre, le poids maximum et les dimensions VESA sont des limitations à ne pas dépasser.

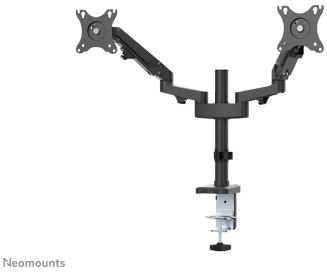

Neomounts DS70-750BL2 Support à fixer pour écran double 17-27" - 2-7 kg/écran - ressort à gaz - noir

Le Neomounts DS70-750BL2 est un support de bureau à mouvement complet pour deux écrans plats jusqu'à 27" avec une capacité de poids maximale de 7 kg par écran. Grâce à l'inclinaison polyvalente (90°), la rotation (360°) et la technologie pivotante (180°), le support de bureau peut être ajusté à n'importe quel angle de vue souhaité et peut tirer pleinement parti des possibilités des écrans. De plus, le support dispose d'un réglage de la hauteur à suspension par gaz (7,3-48,1 cm) et d'un réglage de la profondeur (0-37,8 cm) pour obtenir une position de travail parfaite.

Le DS70-750BL2 convient aux écrans avec un motif de trous VESA de 75x75 ou 100x100 mm. Neomounts propose différentes plaques d'adaptation VESA pour différents modèles de trous. Le DS70-750BL2 est équipé d'un système VESA à dégagement facile pour une installation facile et est livré avec une pince de bureau et un œillet.

Neomounts®

DS70-750BL2 NEOMOUNTS DS70-750BL2 SUPPORT D'ÉCRAN

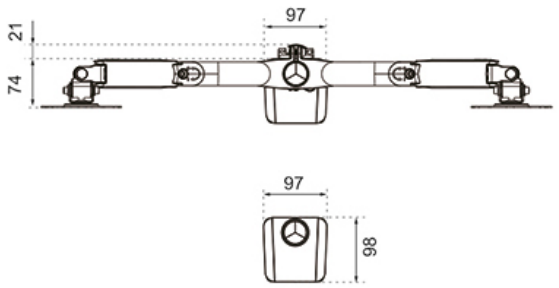

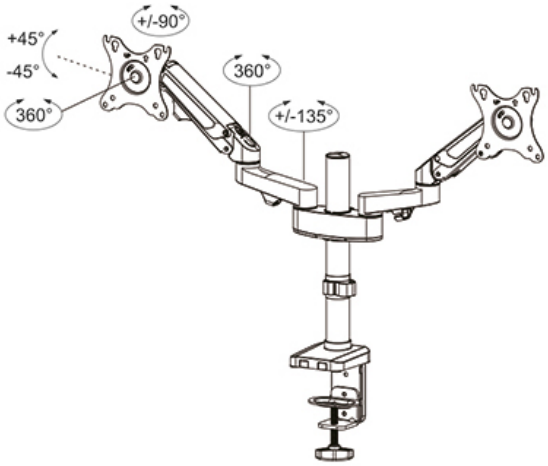

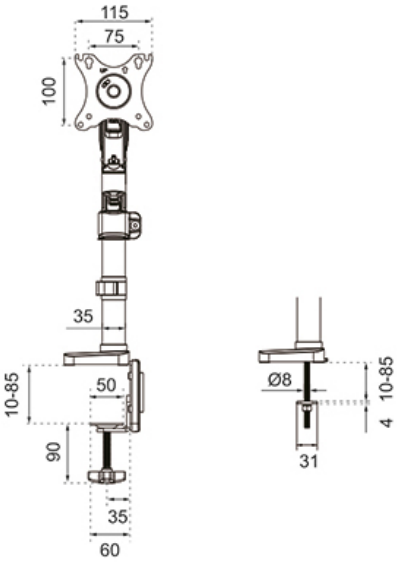

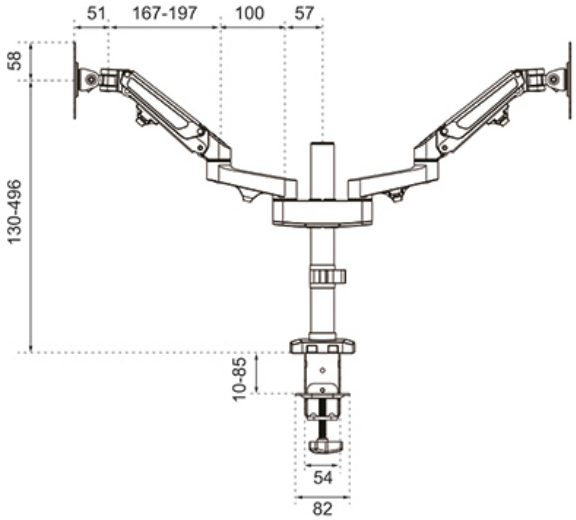

Neomounts

Measuring unit: mm