FPMA-D550SBLACK

CARACTÉRISTIQUES

GÉNÉRAL

Taille de l'écran min.*	13 inch
Taille de l'écran max.*	32 inch
Poids min.	0 kg (par écran)
Poids max.	8 kg (par écran)
Écrans	1
VESA minimum	75x75 mm
VESA maximum	100x100 mm
Support de bureau	Pied

FONCTIONNALITÉ

Type	Inclinaison Rotation Tourner
Réglage de la hauteur	5,6-41,9 cm
Inclinaison (degrés)	+45°, -45°
Pivotement (degrés)	+90°, -90°
Rotation (degrés)	+180°, -180°
Hauteur	50,1 cm
Largeur	39 cm
Profondeur	28 cm
Type de réglage	Manuel

INFORMATIONS

Couleur	Noir
Matériau principal	Acier
Garantie	5 ans
EAN code	8717371449247

*Remarque : Les tailles en pouces indiquées ne sont qu'une indication et sont combinées avec le poids maximum et les dimensions VESA. Par contre, le poids maximum et les dimensions VESA sont des limitations à ne pas dépasser.

NEOMOUNTS FPMA-D550SBLACK SUPPORT

Neomounts FPMA-D550SBLACK Support à poser pour écran simple 13-32" - 0-8 kg - noir

Le support Neomounts FPMA-D550SBLACK est un support de bureau inclinable, pivotant et rotatif pour les moniteurs jusqu'à 32". Le bras du moniteur est facile à placer sur le bureau à l'aide de son pied.

La technologie polyvalente Neomounts d'inclinaison (90°), de rotation (360°) et de pivotement (180°) permet au support de passer à n'importe quel angle de vue pour bénéficier pleinement des capacités de l'écran plat. Le support est réglable en hauteur manuellement de 5,6 à 41,9 centimètres. Une gestion des câbles innovante achemine les câbles du support à l'écran plat. De plus, le support est doté d'un VESA à dégagement rapide, qui vous permet de fixer le moniteur en un clin d'œil.

Le Neomounts FPMA-D550SBLACK convient aux écrans jusqu'à 32". La capacité de poids de ce produit est de 8 kg. Le support de bureau est adapté aux écrans qui répondent au modèle de trous VESA 75x75 ou 100x100mm. Différents types de trous peuvent être utilisés grâce aux plaques d?adaptations VESA Neomounts.

En utilisant un support ergonomique, les douleurs au cou et au dos peuvent être évitées. Idéal pour une utilisation dans les bureaux et sur les comptoirs ou dans une zone d'accueil.

Tout le matériel d'installation est inclus avec le produit.

Neomounts®

FPMA-D550SBLACK NEOMOUNTS FPMA-D550SBLACK SUPPORT

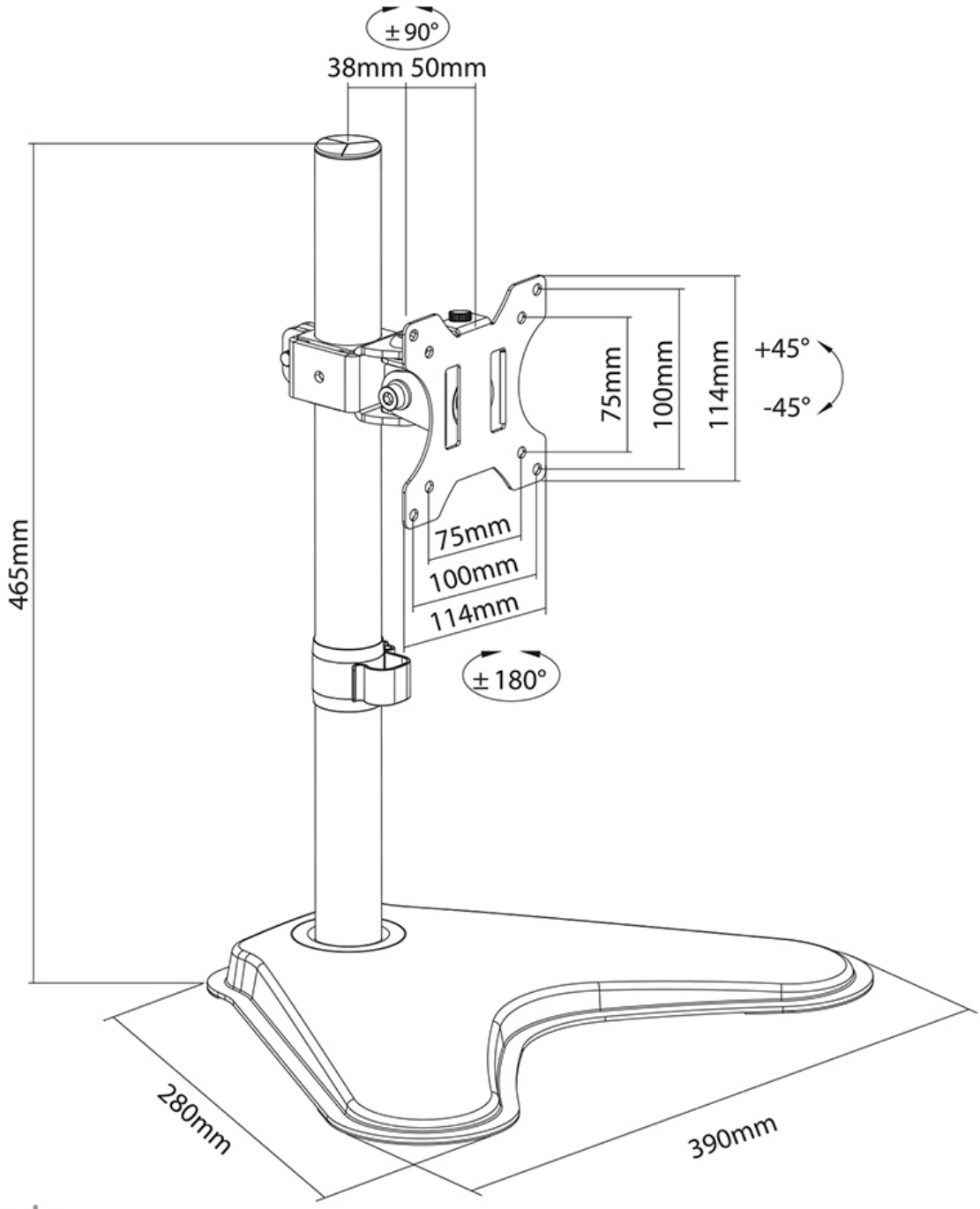

Neomounts