FPMA-C100WHITE

NEOMOUNTS SUPPORT DE PLAFOND POUR

CARACTÏ¿½RISTIQUES

GÉNÉRAL

Taille de l'écran min.*	10 inch
Taille de l'écran max.*	30 inch
Poids min.	0 kg (par écran)
Poids max.	12 kg (par écran)
Écrans	1
VESA minimum	75x75 mm
VESA maximum	200x100 mm

FONCTIONNALITÉ

Type	Inclinaison Rotation Tourner Mouvement complet
Réglage de la hauteur	79-129 cm
Réglage de la profondeur	9 cm
Inclinaison (degrés)	180°
Pivotement (degrés)	180°
Rotation (degrés)	360°
Type de réglage	Manuel

INFORMATIONS

Couleur	Blanc
Matériau principal	Acier
Garantie	5 ans
EAN code	8717371444846

*Remarque : Les tailles en pouces indiquées ne sont qu'une indication et sont combinées avec le poids maximum et les dimensions VESA. Par contre, le poids maximum et les dimensions VESA sont des limitations à ne pas dépasser.

Le support médical Neomounts, modèle FPMA-C100WHITE, est un support plafond avec inclinaison, rotation et pivot pour les écrans plats jusqu'à 30" (76 cm).

Le support médical Neomounts, modèle FPMA-C100WHITE, est un support plafond avec inclinaison, rotation et pivot pour les écrans plats jusqu'à 30" (76 cm). Ce support est un excellent choix pour réaliser une économie d'espace ou lorsque le montage mural et le montage au sol ne sont pas une option.

La technologie de Neomounts, inclinaison de 180°, rotation de 360° et pivot de 180°, permet au montage de changer l'angle de vue pour profiter pleinement des capacités de l'écran plat. Le support est facilement réglable en hauteur de 79 à 129 centimètres. Une gestion des câbles unique cache et achemine les câbles à travers les trous de l'œillet pour garder le lieu de travail bien rangé.

Le support Neomounts FPMA-C100WHITE a un point de flexion et est adapté pour les écrans jusqu'à 30" (76 cm). La capacité de poids de ce produit est de 12 kg. Le support plafond est adapté pour les écrans qui répondent à la norme VESA 75x75 à 200x100 mm. Différents modèles de trous peuvent être couvertes à l'aide des plaques d'adaptation Neomounts VESA.

Tout le matériel d'installation est fourni avec le produit.

FPMA-C100WHITE NEOMOUNTS SUPPORT DE PLAFOND POUR

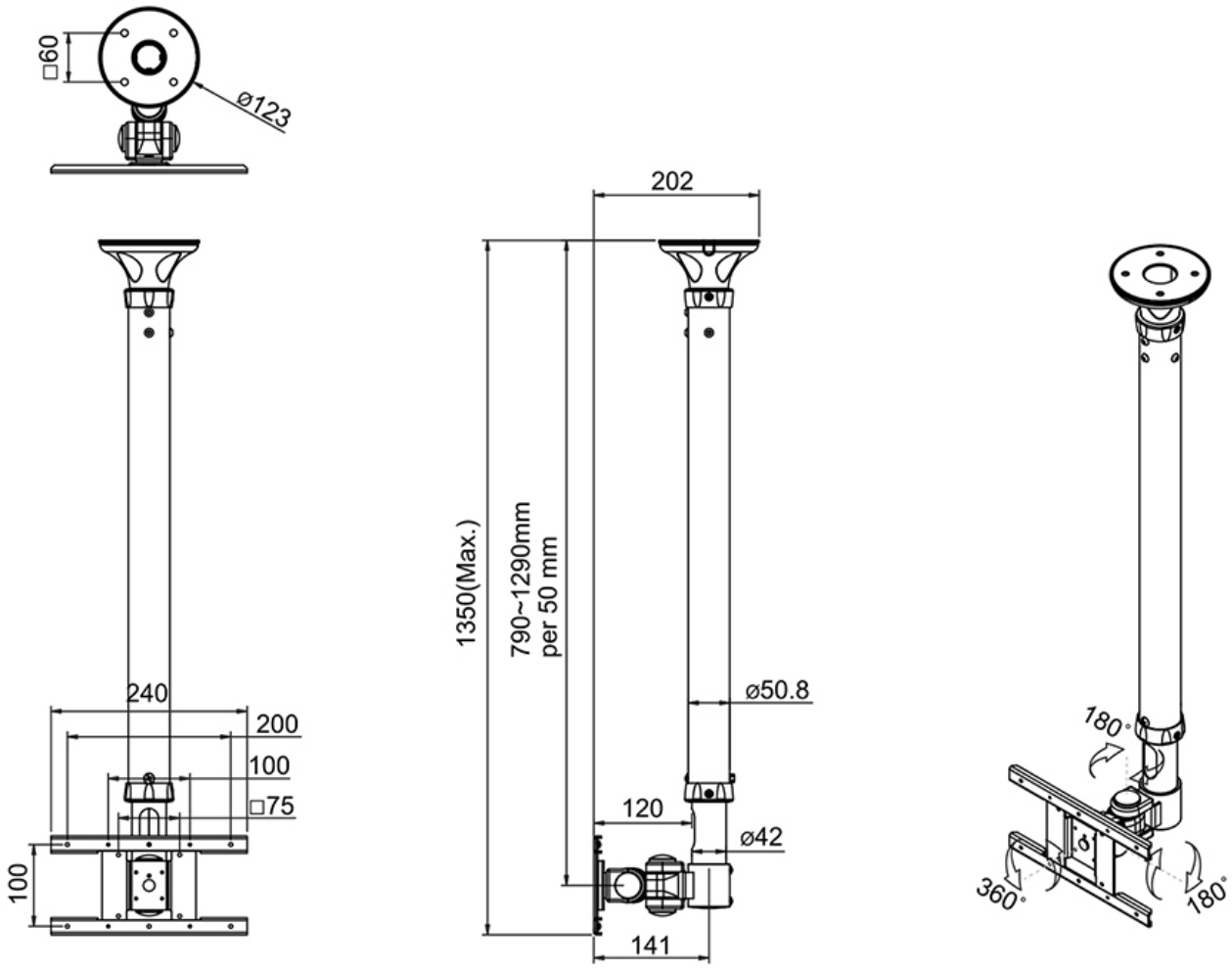

Neomounts

Measuring unit: mm